ВЕДОМОСТЬ ДОКУМЕНТАЦИИ ОСНОВНОГО КОМПЛЕКТА

Лист	Наименование	Примечание
1	Общие данные	
2	Схема электрическая принципиальная.	
3	Силовая сеть.	
4	Осветительная сеть.	
5	Заземление. Молниезащита.	
6	План расположения лотков BETTERMANN	

ВЕДОМОСТЬ ССЫЛОЧНЫХ И ПРИЛАГАЕМЫХ ДОКУМЕНТОВ

Обозначение	Наименование	Примечание
	Ссылочные документы	
ПУЭ 2003 г.	Правила устройства электроустановок	
СП31-110-2003	Проектирование и монтаж электроустановок	
	жилых и общественных зданий	
СНиП 3.05.06 - 85	Электротехнические устройства	
5.407 - 62	Прокладка проводов и кабелей в ПВХ трубах	
5.407 - 112	Установка осветительных щитков	
5.407 - 83	Установка выключателей и штепсельных розеток	
5.407 - 49	Прокладка кабелей и проводов на лотках.	
5.407 - 83	Установка выключателей и штепсельных розеток.	
	Прилагаемые документы	
2-11-ЭОМ. П1	Схема уравнивания потенциалов	1 лист

Проект электроснабжения модульного здания выполнен на основании архитектурно-строительных, санитарно-технических чертежей, включающих в себя освещение и энергоснабжение здания центра P=1027,2кВт I=1646,1А. По степени надежности электроснабжения электроприемники здания относятся ко 3 категории, приборы пожарной сигнализации, аварийное (эвакуационное освещение) к 1-ой категории, приборы пожарной сигнализации имеют свой автономный источник питания (аккамуляторы), аварийные и эвакуационные светильники с индексом "А" и "З" так же имеют ИБП, что позволяет поддерживать освещение в течении 1,5-2 часов при полном исчезновении напряжения .

Для ввода, учета и распределения электроэнергии в каждом ВРУ (ЩС) предусмотрено установка счетчика Меркурий 230

Все электроснабжение производится с шинопровода проходящего по центральной оси модульного здания.

Питающие осветительные и силовые сети выполняются кабелем ВВГнг-LS, открыто , в кабельных лотках ДКС в гофрированных трубах ДКС..

Вся силовая разводка осуществляется арендатором в зависимости от типа и мощности устанавливаемого оборудования от щита ЩС, установленного в каждом арендуемом помещении.

Сети систем противопожарной защиты предусмотрены согласно СП 6.13130.2009 п4.1.

Управление освещением здания осуществляется со щитков ЩО.

Распределительные осветительные и силовые щитки приняты типа ВРУ8 которые располагаются в каждом арендуемом помещении в соответствии с планами.

Проектом предусматривается рабочее, аварийное, ремонтное и эвакуационное освещение.

Освещенности помещений приняты со СНиП 23-05-95 и СанПиН 2.2.1/2.1.1.1278-03.

Напряжение питающей сети 380/220В в сети с глухозаземленной нейтралью по системе TN-C-S.

Заземление электроустановок выполнено согласно ПУЭ изд. 7. гл.1.7 и 7.1.

Для защиты людей от поражения электрическим током при повреждении изоляции проектом предусмотрены следующие мероприятия :

- заземление
- зануление
- основная и дополнительная система уравнивания потенциалов.
- защитное отключение

На вводе в здание выполняется система уравнивания потенциалов.

В качестве главной заземляющей шины устанавливается медная шина сеч. 100х10 ГЗШ шкафного исполнения.

К ГЗШ присоединяются PE-шины вводных устройств, металлические трубы отопления, воздуховоды, металлические части каркаса здания, молниезащита.

Шина ГЗШ присоединяется полосовой сталью 40х4 к наружному контуру заземления.

Технические решения принятые в рабочих чертежах, соответствуют требованиям, экологических, санитарно - гигиенических, противопожарных и других норм, действующих на территории Российской Федерации и обеспечивают безопасную для жизни и здоровья людей эксплуатацию объекта при соблюдении предусмотренных рабочими чертежами мероприятий.

Главный инженер проекта_____ / Линькова /

Взам. инв.N | Подпись и дата | Инв.N подл.

Изм	К.уч.	Лист	N.Док	Подпись	Дата	2 -11-ЭОМ			
						Модульное здание N4" " расположенное на территории Технополиса "Химград" РТ, г.Казань, ул.Восстания, 100			
Нач.отд.		Бабушкин				Модульное здание N4" "	Стадия	Лист	Листов
ГИП		Линькова					ПД	1	
Исполнит		Корнилов				Общие данные.	ГБУ "Главинвестстрой РТ"		
Н.Контр.		Зарипов			2011				

Формат А4х3

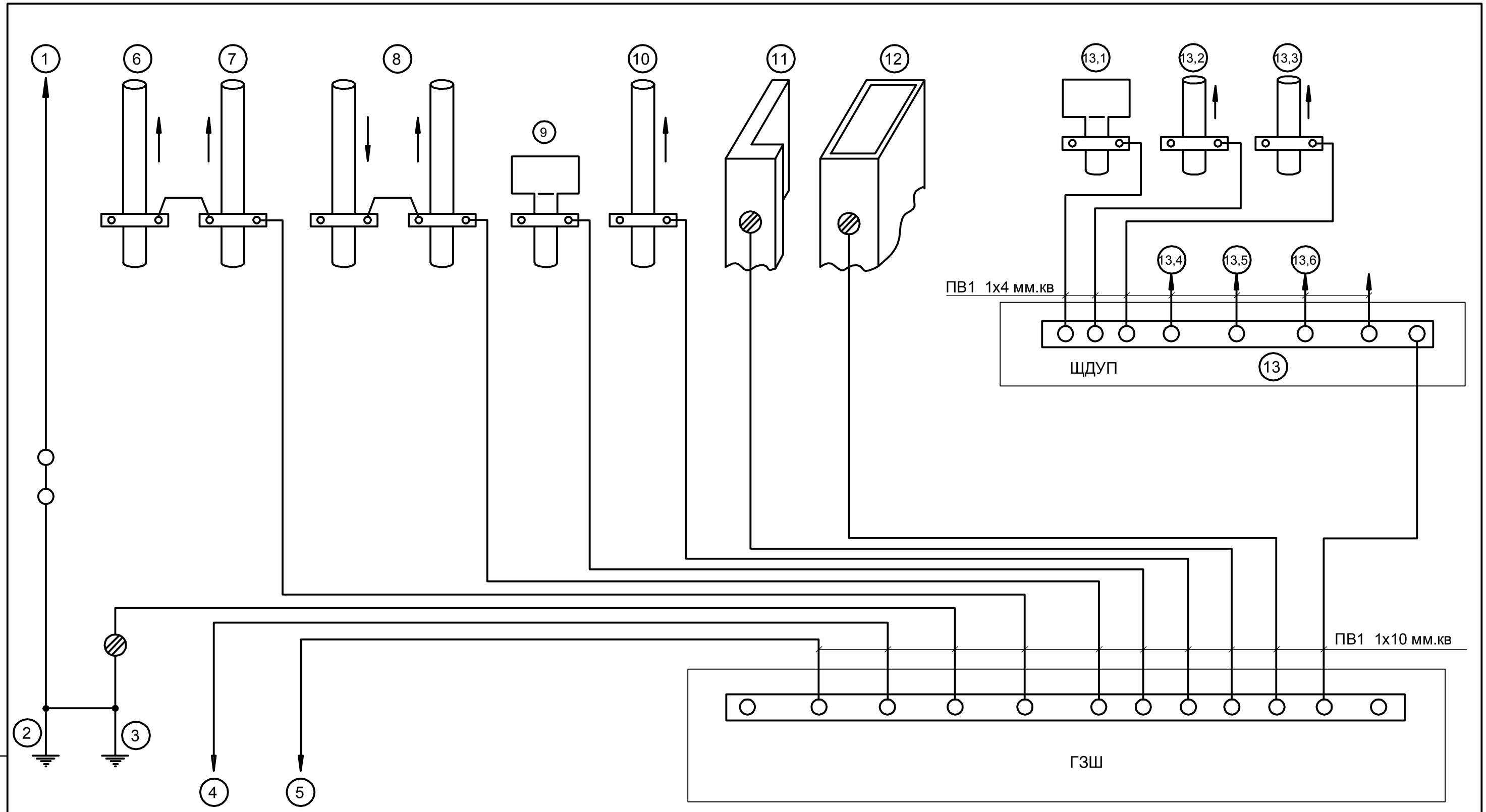

1. Установка молниезащиты
2. Заземлитель молниезащиты
3. Фундаментный заземлитель
4. Антенная установка
5. Устройства связи
6. Горячая вода
7. Холодная вода
8. Отопление
9. Канализация
10. Внутренний газопровод
11. Открытые металлоконструкции
12. Металлические воздуховоды

13. Шина дополнительного уравнивания потенциалов сан. узла с ванной.
13.1. Канализация ПВ (1Х4)
13.2. Холодный водопровод ПВ (1Х4)
13.3. Горячий водопровод ПВ (1Х4)
13.4. Металлическая ванная ПВ (1Х4)
13.5. РЕ проводник розеток ПВ (1Х2,5)
13.6. РЕ проводник сетей освещения ПВ (1Х1,5)

						2 -11-ЭОМ. П1
Изм	К.уч.	Лист	NДок	Подпись	Дата	Модульное здание N4" " расположенное на территории Технополиса "Химград" РТ, г.Казань, ул.Восстания, 100
Нач.отд.	Бабушкин					Модульное здание N4" " — Стадия: П.Д; Лист: 2; Листов:
ГИП	Линькова					
Исполнит	Корнилов					Схема уравнивания потенциалов — ГБУ "Главинвестстрой РТ"
Н.Контр.	Зарипов				2011	

Взам инв.N | Подпись и дата | Инв.N подл.

Формат А3

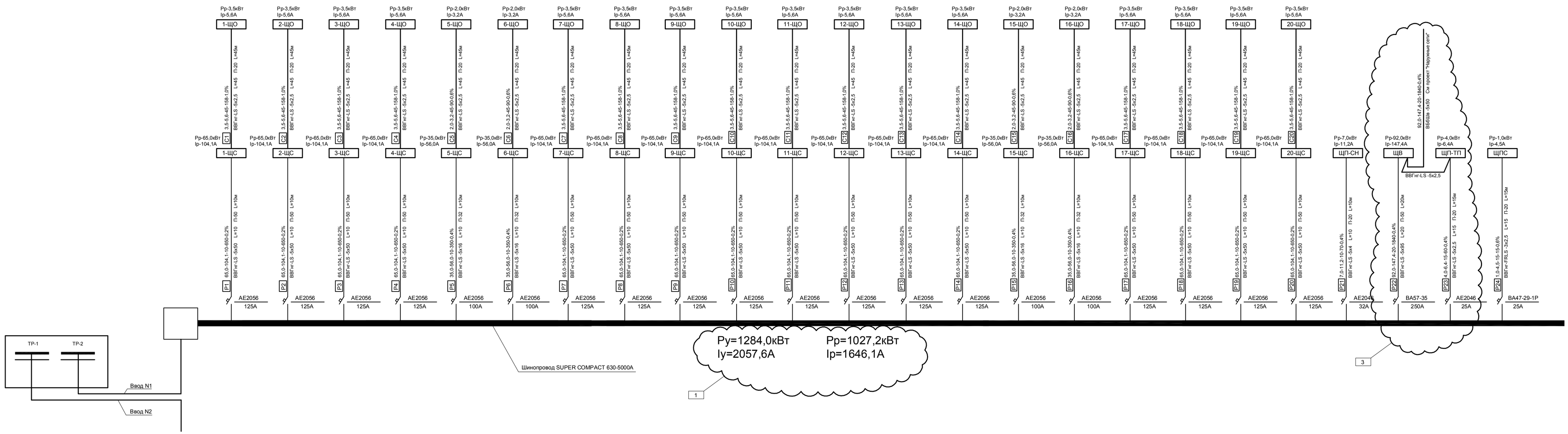

Условное обозначение электрощитов

1-ЩО...20-ЩО - Щитки освещения.
1-ЩС...20-ЩС - Щитки силовые.
ЩВ - Щит распределительный, вентиляции.
ЩП-СН - Щит силовой (собственных нужд)
ЩП-ТП - Щит силовой (теплового пункта)
ЩПС - Щит пожарной сигнализации и видеонаблюдения

						2 -11-ЭОМ
Изм	К.уч.	Лист	NДок	Подпись	Дата	Модульное здание N4' ' расположенное на территории Технополиса "Химград" РТ, г.Казань, ул.Восстания, 100
Нач.отд.		Бабушкин				Модульное здание N4' ' — Стадия: ПД; Лист: 2; Листов:
ГИП		Линькова				
Исполнит		Корнилов				Схема электрическая принципиальная. — ГБУ "Главинвестстрой РТ"
Н.Контр.		Зарипов			2011	

Формат А1

Взам. инв. N | Подп. и дата | Инв. N подл.

Здание 4А. План первого этажа на отметке 0.000. М 1:250

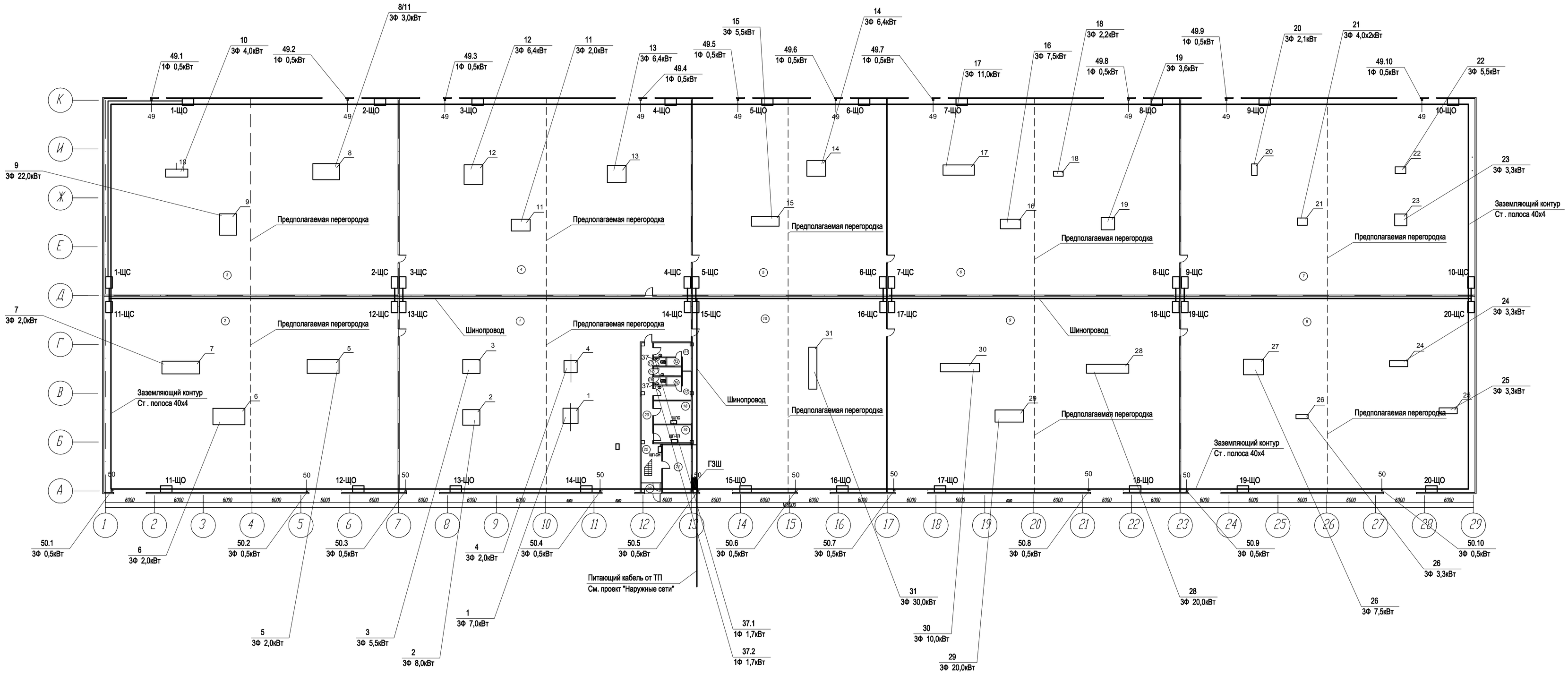

ЭКСПЛИКАЦИЯ ПОМЕЩЕНИЙ,

№ п/п	Наименование	Площадь кв.м	Кат. произв.
1	Производственное помещение		В2
2	Производственное помещение		В2
3	Производственное помещение		В2
4	Производственное помещение		В2
5	Производственное помещение		В2
6	Производственное помещение		В2
7	Производственное помещение		В2
8	Производственное помещение		В2
9	Производственное помещение		В2
10	Производственное помещение		В2
11	Гардероб персонала мужск.	9,79	Д
12	Душевая с преддушевой мужск.	1,8	Д
13	Санузел мужск.	1,5	Д
14	Кладовая уборочного инвентаря	3,76	Д
15	Санузел женск.	1,5	Д
16	Душевая с преддушевой женск.	1,8	Д
17	Гардероб персонала женск.	9,79	Д
18	Помещение КИП и А	12,99	Д
19	Помещение теплового узла	10,08	Д
20	Коридор	28,76	Д
21	Помещение водомерного узла	21,01	Д
22	Лестничная клетка		Д
23	Тамбур входной		Д
24	Венткамера	103,37	В2

Согласовано

Взам. инв. N

Подп. и дата

Инв. N подл.

Условные обозначения

-ЩО - Щиток освещения (питается от щита ЩС)

-ЩС - Щиток силовой (питается от шинопровода)

ЩП-СН - Щиток силовой собственных нужд(питается от шинопровода)

ЩП-ТП - Щиток силовой теплового пункта(питается от шинопровода)

ЩВ - Щиток силовой ,вентиляции(питается от шинопровода)

План второго этажа вставки на отметке +3.000. М 1:250

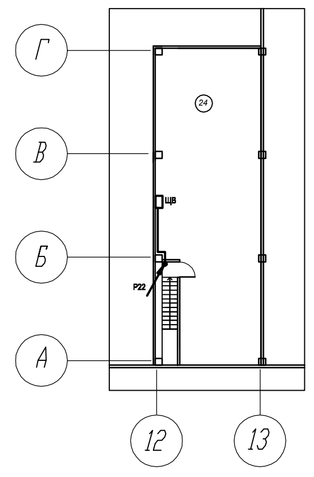

Шинопровод SUPER COMPACT 630-5000А прокладывается вдоль здания по центральной оси "Д" , открытым способом, на высоте 3м от уровня чистого пола, крепление шинопровода производится монтажными креплениями входящими комплектно в состав шинопровода.

По периметру внутри модульного здания проложить стальную полосу 40х4(заземляющий контур) на отм. 0,3м от уровня чистого пола, все силовое электрооборудование подлежит заземлению , путем присоединения к заземляющему контуру проволокой d=6мм.
Сам заземляющий контур присоединяется к главной заземляющей шине (ГЗШ), установленной на вводе в здание в запирающимся шкафу.

						2 -11-ЭОМ		
Изм	1				19.09.11	Модульное здание N4' ' расположенное на территории Технополиса "Хинград" РТ, г.Казань, ул.Восстания, 100		
Изм	К.уч.	Лист	N.док	Подпись	Дата			
Нач.от.д.		Бабушкин				Модульное здание N4' '	Стадия	Лист	Листов
ГИП		Линькова					ПД	3	
Исполнит		Корнилов				Силовая сеть.	ГБУ "Главинвестстрой РТ"		
Н.Контр.		Зарипов			2011				

Формат А1

Здание 4А. План первого этажа на отметке 0.000. М 1:250

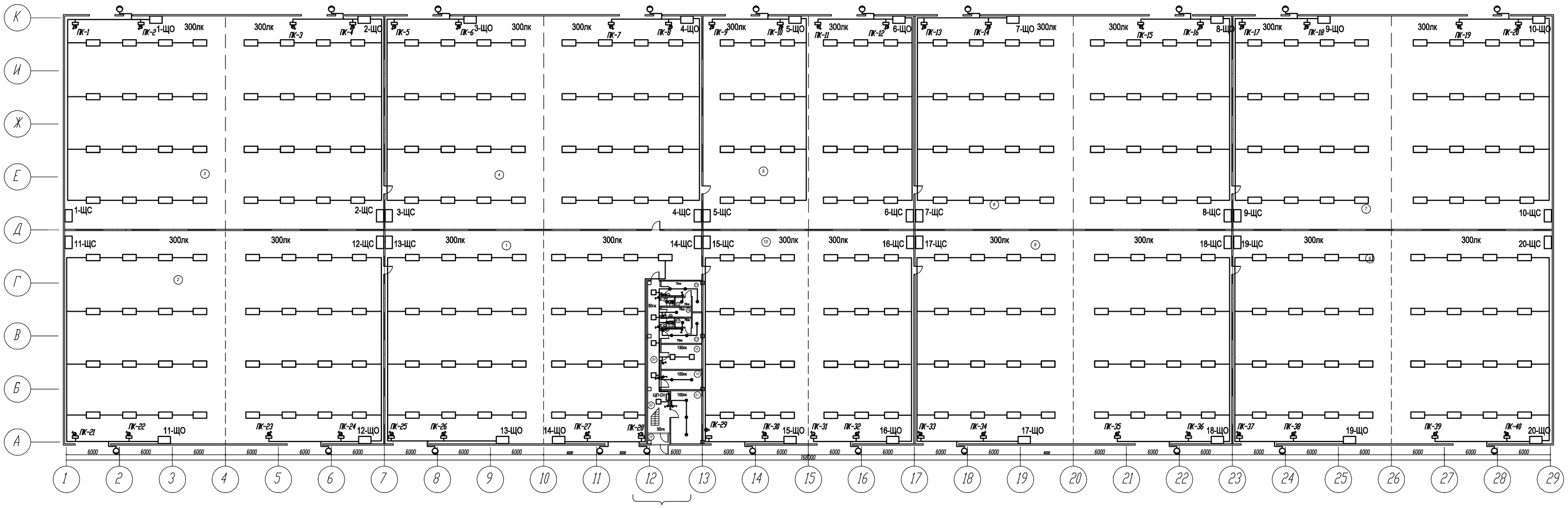

Условные обозначения

- Светильник консольный ЖКУ15-150-101
- Светильник энергосберегающий ЛСПО 03-4х58-002
- Светильник компактный настенный(таблетка) MD 160
- Светильник компактный (таблетка) RONDO Ip 44
- Световое табло освещения пожарного крана "ПК"
- Выключатель одноклавишный, скрытой проводки
- Выключатель двухклавишный, скрытой проводки
- Выключатель одноклавишный, открытой проводки Ip54
- -ЩО - Щиток освещения (питается от щита ЩС)
- -ЩС - Щиток силовой (питается от шинопровода)
- Кабель приходящий снизу
- Кабель приходящий сверху
- Кабель проходящий снизу вверх
- Кабель уходящий наверх
- Кабель уходящий вниз

1.Электропроводку необходимо выполнить кабелем марки ВВГнг-LS скрыто в пустотах плит перекрытий, в гофрированных трубах DKC.
2. Электропроводка между этажами выполняется кабелем марки ВВГнг-LS в трубах, в кабельных каналах (см. строительную часть проекта)
3. Щитки распределительные ЩО и ЩС запроектированы навесного исполнения.
4. Проектом предусматривается рабочее, аварийное и эвакуационное освещение. Рабочее предусматривается во всех помещениях, эвакуационное выполняется светильниками с индексом "Э", расположенными по ходу эвакуации людей. Над всеми выходами также устанавливаются указатели с аккумуляторными батареями с надписью "ВЫХОД" (см. раздел ПС). Аварийное освещение устанавливается в помещениях эл. щитовой, теплового узла, водомерного узла, венткамер, также в этих помещениях предусмотрены ящики с понижающим трансформатором , для подключения переносных светильников ремонтного освещения.

План второго этажа вставки на отметке +3.000. М 1:250

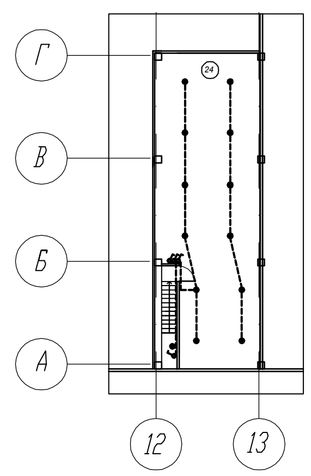

ЭКСПЛИКАЦИЯ ПОМЕЩЕНИЙ.

№ п/п	Наименование	Площадь кв.м.	Кат. произв.
1	Производственное помещение		В2
2	Производственное помещение		В2
3	Производственное помещение		В2
4	Производственное помещение		В2
5	Производственное помещение		В2
6	Производственное помещение		В2
7	Производственное помещение		В2
8	Производственное помещение		В2
9	Производственное помещение		В2
10	Производственное помещение		В2
11	Гардероб персонала мужск.	9,79	Д
12	Душевая с преддушевой мужск.	1,8	Д
13	Санузел мужск.	1,5	Д
14	Кладовая уборочного инвентаря	3,76	Д
15	Санузел женск.	1,5	Д
16	Душевая с преддушевой женск.	1,8	Д
17	Гардероб персонала женск.	9,79	Д
18	Помещение КИП и А	12,99	Д
19	Помещение теплового узла	10,08	Д
20	Коридор	28,76	Д
21	Помещение водомерного узла	21,01	Д
22	Лестничная клетка		Д
23	Тамбур входной		Д
24	Венткамера	103,37	В2

Согласовано

Взам. инв. N

Подп. и дата

Инв. N подл.

Изм	Кол.уч.	Лист	N.Док	Подпись	Дата
Нач.отд.		Бабыкин			
ГИП		Линькова			
Исполнит		Корнилов			
Н.Контр.		Зарипов			2011

2 -11-ЗОМ

Модульное здание N4' '
расположенное на территории Технополиса "Химград" РТ, г.Казань, ул.Восстания, 100

Модульное здание N4' '

Стадия	Лист	Листов
ПД	4	

Осветительная сеть

ГБУ "Главинвестстрой РТ"

Формат А1

Здание 4А. План первого этажа на отметке 0.000. М 1:250

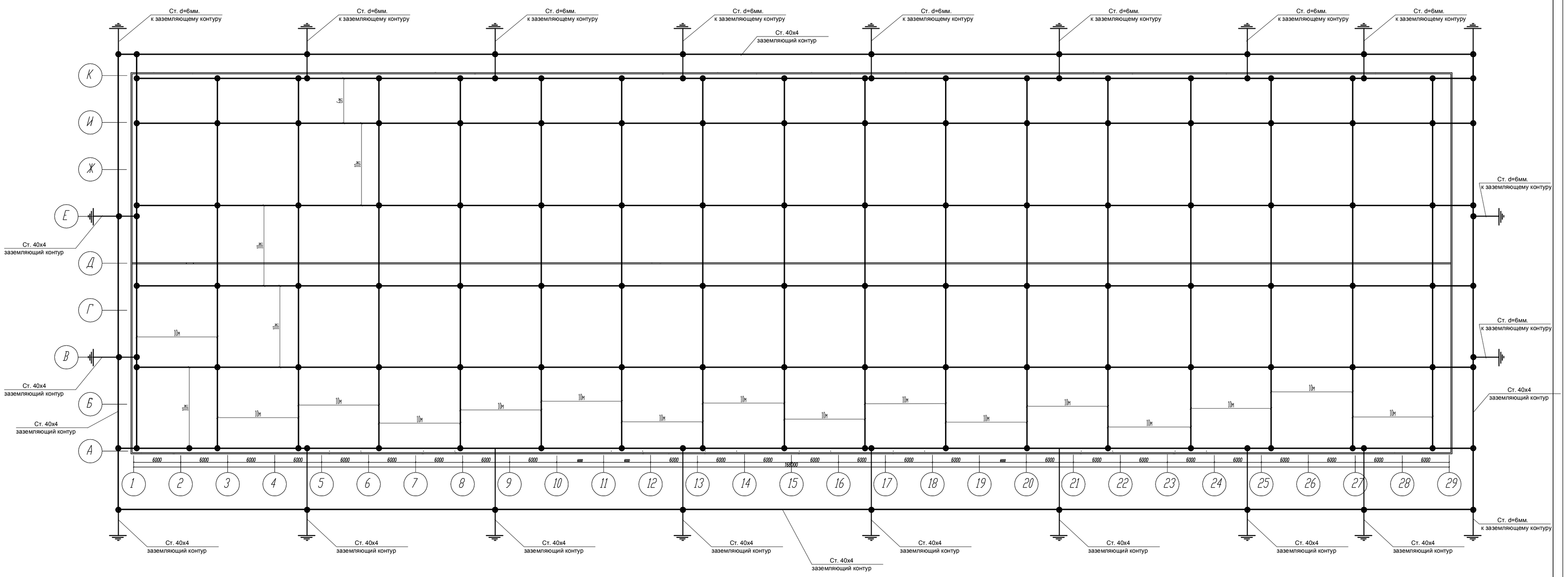

ЭКСПЛИКАЦИЯ ПОМЕЩЕНИЙ.

№ п/п	Наименование	Площадь кв.м.	Кат. призв.
1	Производственное помещение		В2
2	Производственное помещение		В2
3	Производственное помещение		В2
4	Производственное помещение		В2
5	Производственное помещение		В2
6	Производственное помещение		В2
7	Производственное помещение		В2
8	Производственное помещение		В2
9	Производственное помещение		В2
10	Производственное помещение		В2
11	Гардероб персонала мужск.	9,79	Д
12	Душевая с преддушевой мужск.	1,8	Д
13	Санузел мужск.	1,5	Д
14	Кладовая уборочного инвентаря	3,76	Д
15	Санузел женск.	1,5	Д
16	Душевая с преддушевой женск.	1,8	Д
17	Гардероб персонала женск.	9,79	Д
18	Помещение КИП и А	12,99	Д
19	Помещение теплового узла	10,08	Д
20	Коридор	28,76	Д
21	Помещение водомерного узла	21,01	Д
22	Лестничная клетка		Д
23	Тамбур входной		Д
24	Венткамера	103,37	В2

Согласовано

Взам. инв. N

Подп. и дата

Инв. N подл.

Здание корпуса по устройству молниезащиты относится к 3 категории
Для обеспечения безопасности людей, предохранения здания, оборудования и материалов от взрывов, пожаров и разрушений, возможных при воздействии молнии, предусматривается молниезащита здания. На участке с мягкой неметаллической кровлей сверху укладывается молниеприемная сетка, выполненная из круглой стали диаметром 6мм. Шаг ячейки должен быть не более 12Х12м. Узлы сетки должны быть соеденены сваркой.
Участки металлической кровли , используемые в качестве молниеприемника , соединяются между собой и с молниеприемной сеткой стальной полосой 25Х4мм с помощью сварки.
Выступающие над крышей неметаллические элементы оборудовать дополнительными молниеприемниками, присоединенными к металлу кровли.
Токоотводы от металлической сетки должны быть проложены к заземлителям не реже, чем через 25м по периметру здания. Соединение металлических конструкций здания и арматуры с молниеприемниками и заземлителями, выполняемое сваркой, должно обеспечивать непрерывную электрическую связь.
Токоотводы, прокладываемые по наружной стене здания , следует располагать не ближе чем в 3х метрах от входов или местах , недоступных для прекосновения людей.
В качестве искуственного заземлителя применяется стальной уголок 50Х50Х4 и длиной 3м

Заземление здания корпуса выполнено с помощью стальных уголков (электродов) 50х50х4 L=3м которые вбиваются в землю по периметру здания на расстоянии 1,5м от края отмостки , электроды соединяются между собой железной полосой 40х4 образуя единую цепь , проходящую в земле на уровне 0,5м от планировочной отметки создавая заземляющий контур , сопротивление контура не должно превышать 10 Ом.

Изм	К.уч.	Лист	N Док	Подпись	Дата
Нач.отд.		Бабушкин			
ГИП		Линькова			
Исполнит		Корнилов			
Н.Контр.		Зарипов			2011

2 -11-ЭОМ

Модульное здание N4' '
расположенное на территории Технополиса "Химград" РТ,
г.Казань, ул.Восстания, 100

Стадия	Лист	Листов
ПД	5	

Модульное здание N4' '

Заземление
Молниезащита

ГБУ
"Главинвестстрой РТ"

Формат А1

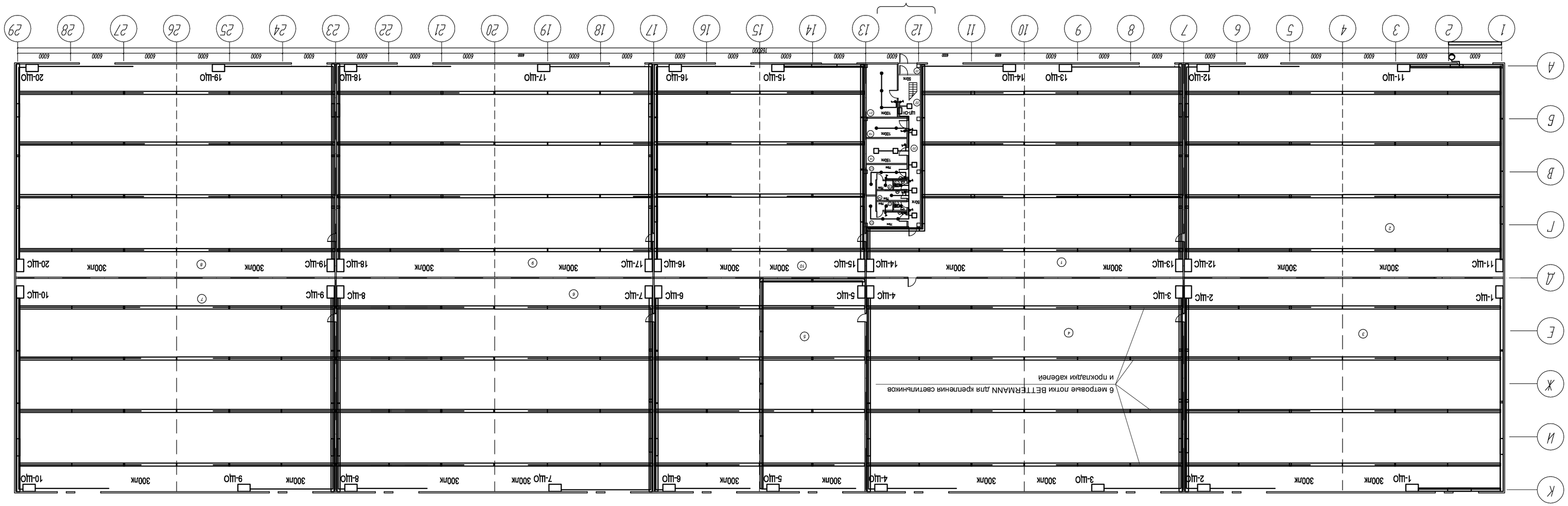

Здание 4А. План первого этажа на отметке 0,000. М 1:250

ЭКСПИКАЦИЯ ПОМЕЩЕНИЙ.

№ п/п	Наименование помещения	Площадь, кв.м	Кат. произв.
1	Производственное помещение		В2
2	Производственное помещение		В2
3	Производственное помещение		В2
4	Производственное помещение		В2
5	Производственное помещение		В2
6	Производственное помещение		В2
7	Производственное помещение		В2
8	Производственное помещение		В2
9	Производственное помещение		В2
10	Производственное помещение		В2
11	Гардероб персонала мужск.	9,79	Д
12	Душевая с предбанником мужск.	1,8	Д
13	Санузел мужск.	1,5	Д
14	Кладовая уборочного инвентаря	3,76	Д
15	Санузел женск.	1,5	Д
16	Душевая с предбанником женск.	1,8	Д
17	Гардероб персонала женск.	9,79	Д
18	Помещение КИП и А	12,99	Д
19	Помещение винтового узла	10,08	Д
20	Коридор	28,76	Д
21	Помещение водомерного узла	21,01	Д
22	Лестничная клетка		Д
23	Тамбур входной		Д
24	Вентиляция	103,37	В2

Согласовано

Взам. инв. №

Подп. и дата

Инв. № подл.

Изм.	Кол.уч.	Лист	№док.	Подпись	Дата
Нач.отд.		Бобылкин			
ГИП		Лимбаков			
Исполнит.		Корнилов			
Н.контр.		Зорилов			

МОДУЛЬНОЕ ЗДАНИЕ №4' '
РЕСТОРАНОХЕННОЕ НА ТЕРРИТОРИИ ТЕХНОПОЛИСА 'ХИМГРАД' РГ.
Г.КАЗАНЬ, УЛ.БОССТАНИЯ, 100

Стадия	Лист	Листов
ПД	6	

МОДУЛЬНОЕ ЗДАНИЕ №4' '

2 -II-30М

ПЛАН РАСПОЛОЖЕНИЯ ЛОТКОВ BETTERMANN

ГБУ "ГАВАНЕВЕСТГРОМ РТ"

2011

Формат А1

Позиция	Наименование и техническая характеристика	Тип, марка, обозначение документа опросного листа	Код оборудования, изделия, материала	Завод изготовитель	Единица измере-ния	Коли-чество	Масса единицы кг	Примечание
1	2	3	4	5	6	7	8	9
	Силовое электрооборудование							
1-ЩС... 20-ЩС	Пункт распределительный серии ПР06	ПР06-3091-31-У3		Казаньэлектрощит	шт	20		
	с автоматом на ввод ВА57Ф-35 на ток 100А,	ТУ3434-006-33874352-2004		г. Казань.				
	со счетчиком Меркурий 230 ART-02 PQRSIDN 10(100А)							
	с автоматами распределения ВА47-29-1Р; 16А-4шт.							
	с автоматами распределения ВА47-100-3Р; 25А-4шт.							
	с автоматами распределения ВА47-29-3Р; 16А-3шт.							
1-ЩО... 20-ЩО	Щиток осветительный на 6 групп	ЩРН-9		EKF	шт	20		
	с автоматом на ввод ВА47-29-3Р на ток 25А,			г. Казань.				
	с автоматами распределения ВА47-29-1Р; 16А-6шт.							
ЩП-СН	Модульный щиток для навесной настенной установки	ЩРН-12		EKF	шт	1		
	с автоматом на ввод ВА47-29-3Р на ток 25А,			г. Казань.				
	с автоматами распределения ВА47-29-1Р; 16А-4шт.							
	с дифференциальными автоматами АД12-2Р; Iн-16А, Iу-30мА-2шт.							
ЩВ	Пункт распределительный серии ПР06	ПР06-3091-31-У3		Казаньэлектрощит	шт	1		
	с реверсивным байпасным рубильником на 250А. ABB	ТУ3434-006-33874352-2004		г. Казань.				
	с автоматом на ввод ВА57Ф-35 на ток 200А,							
	с автоматами распределения ВА57Ф-35; 80А-1шт.							
	с автоматами распределения ВА57Ф-35; 125А-1шт.							

Взам. инв. №

Подпись и дата

Инв. № подл.

Изм	К.уч.	Лист	NДок	Подпись	Дата
Нач.отд.		Бабушкин			
ГИП		Линькова			
Исполнит		Корнилов			
Н.Контр.		Зарипов			2011

2 -11-ЭОМ. СО

Модульное здание N4" "
расположенное на территории Технополиса "Химград" РТ,
г.Казань, ул.Восстания, 100

Модульное здание N4" "

Стадия	Лист	Листов
П.Д	1	

Спецификация оборудования.

ГБУ "Главинвестстрой РТ"

формат А3

Позиция	Наименование и техническая характеристика	Тип, марка, обозначение документа опросного листа	Код оборудования, изделия, материала	Завод изготовитель	Единица измере-ния	Коли-чество	Масса единицы кг	Примечание
1	2	3	4	5	6	7	8	9
ЩП-ТП	Щит учетно-распределительный для навесной настенной установки	ЩРУВ 1/12		EKF	шт	1		
	с реверсивным байпасным рубильником на 25А. ABB			г. Казань.				
	с автоматом на ввод ВА47-29-3Р на ток 25А,							
	с автоматами распределения ВА47-29-1Р; 16А-2шт.							
	с автоматами распределения ВА47-29-3Р; 16А-2шт.							
ЩПС	Модульный щиток для навесной настенной установки	ЩРН-12		EKF	шт	1		
	с автоматом на ввод ВА47-29-1Р на ток 16А,			г. Казань.				
	с автоматами распределения ВА47-29-1Р; 10А-3шт.							
	Розетка двухполюсная, одноместная, для скрытой проводки 16А. Ip-54	Plexa кат. № 904 66		Schneider Electric	шт	5		
	Ящик с понижающим трансформатором 220/36.	ЯТП 0,25У3		Электрокомплект	шт	2		
	Автоматический выключатель Iн-125А	AE 2056		Электрокомплект	шт	16		
	Автоматический выключатель Iн-100А	AE 2056		Электрокомплект	шт	4		
	Автоматический выключатель Iн-32А	AE 2046		Электрокомплект	шт	1		
	Автоматический выключатель Iн-25А	AE 2046		Электрокомплект	шт	2		
	Автоматический выключатель Iн-250А	ВА57-35		Электрокомплект	шт	1		
	Шинопровод							
	Передающий прямой элемент, алюминий, L=3м. 2500А	ZUCCHINI		Legrand	шт	55		
	Распределительный прямой элемент, алюминий, L=3м. 2500А	ZUCCHINI		Legrand	шт	10		
	Горизонтальный Т-образный элемент, алюминий , 2500А	ZUCCHINI		Legrand	шт	1		
	Стандартный элемент подачи питания, алюминий , 2500А	ZUCCHINI		Legrand	шт	1		
	Секционный разъеденитель, алюминий , 2500А	ZUCCHINI		Legrand	шт	1		
	Торцевой блок подачи питания, алюминий , 2500А	ZUCCHINI		Legrand	шт	1		
	Пустой отводной блок, алюминий , 125А	ZUCCHINI		Legrand	шт	20		

Взам. инв. №

Подпись и дата

Инв. № подл.

Позиция	Наименование и техническая характеристика	Тип, марка, обозначение документа опросного листа	Код оборудования, изделия, материала	Завод изготовитель	Единица измерения	Количество	Масса единицы кг	Примечание
1	2	3	4	5	6	7	8	9
	Светотехническое оборудование. Лампы электрические							
	Светильник компактный (таблетка) с патроном Е27, Ip-54	MD160		Электрокомплект	шт	9		
	Светильник компактный (таблетка) с патроном Е27, Ip-44	RONDO		Электрокомплект	шт	17		
	Светильник энергосберегающий с лампами 4х58, навесной	ЛСПО 03-4х58(24)-002		Световые технологии	шт	301		
	Светильник аккамуляторный с надписью "ПК" Ip-40	ЛБА 01-2Х8-003		Электрокомплект	шт	40		
	Светильник люминесцентный, накладной, 4х18	ARS/S-418		Электрокомплект	шт	7		
	Светильник консольный с лампой ДНаТ 150Вт	ЖКУ15-150-101		Электрокомплект	шт	21		
	Кронштейн для крепления на стену (для светильника ЖКУ15-150)			Электрокомплект	шт	21		
	Выключатель одноклавишный для скрытой проводки	Евростандарт		Электрокомплект	шт	10		
	Выключатель одноклавишный для открытой проводки Ip-54	Евростандарт		Электрокомплект	шт	2		
	Труба гофрированная, из ПВХ, для электропроводки, легкая	DKC-091520			м	0		
	диаметром 20мм со стальной протяжкой	ГОСТ 17675-87						
	Труба гофрированная, из ПВХ, для электропроводки, легкая	DKC-091532			м	0		
	диаметром 32мм со стальной протяжкой	ГОСТ 17675-87						
	Труба гофрированная, из ПВХ, для электропроводки, легкая	DKC-091550			м	0		
	диаметром 50мм со стальной протяжкой	ГОСТ 17675-87						
	Кабельный лоток для монтажа светильников L=6м	LTR 6000FS		OBO BETTERMANN	шт	340		
	Комплект продольных соединений	RV 607 FS		OBO BETTERMANN	шт	200		
	Центральный потолочный подвес	MAH LTR FS		OBO BETTERMANN	шт	1050		
	Подвесная петля TS	2990 M8 G		OBO BETTERMANN	шт	1050		
	Навесная цепь	LTK-K 25G		OBO BETTERMANN	м	3000		

Взам. инв. №

Подпись и дата

Инв. № подл.

Позиция	Наименование и техническая характеристика	Тип, марка, обозначение документа опросного листа	Код оборудования, изделия, материала	Завод изготовитель	Единица измере-ния	Коли-чество	Масса единицы кг	Примечание
1	2	3	4	5	6	7	8	9
	Коробка установочная	КУВ-1МУХЛ3		Электрокомплект	шт	15		
	Коробка ответвительная с гермовводами 100х100х50	DKC		Электрокомплект	шт	90		
	Клемные блоки d=25мм (для заделки кабеля в распред. коробки)			Legrand	шт	90		
	Кабельные изделия,провода							
	Кабель силовой с медными жилами с ПВХ изоляцией,	ГОСТ16442-80						
	в ПВХ оболочке пониженной горючести, с пониженным выделением	ВВГнг-LS 660						
	вредных веществ при горении сеч. 3х1,5мм ^{2}	ВВГнг-LS 660			м	1000		
	То-же сеч. 3Х2,5мм ^{2}	ВВГнг-LS 660			м	700		
	сеч. 5Х2,5мм ^{2}	ВВГнг-LS 660			м	870		
	сеч. 5Х4мм ^{2}	ВВГнг-LS 660			м	10		
	сеч. 5Х16мм ^{2}	ВВГнг-LS 660			м	40		
	сеч. 5Х50мм ^{2}	ВВГнг-LS 660			м	160		
	сеч. 5Х95мм ^{2}	ВВГнг-LS 660			м	20		
	Заземление							
	Главная заземляющая шина из стали 100Х10мм исп.2-	ГЗШ-2			шт	1		
	-в ящике с запирающийся на ключ дверцей.	ТУ3449-016-05746922-02						
	Уголок 50Х50Х4. Ст3. L=3м.	ГОСТ 8509-93			шт	22		
	Полоса стальная 40Х4мм	ГОСТ 103-91			м	1000		
	Молниезащита							
	Сталь круглая (катанка) d=6мм.	ГОСТ 8590-88			м	2000		
	Полоса стальная 40Х4мм	ГОСТ 103-91			м	50		

Взам. инв. №

Подпись и дата

Инв. № подл.